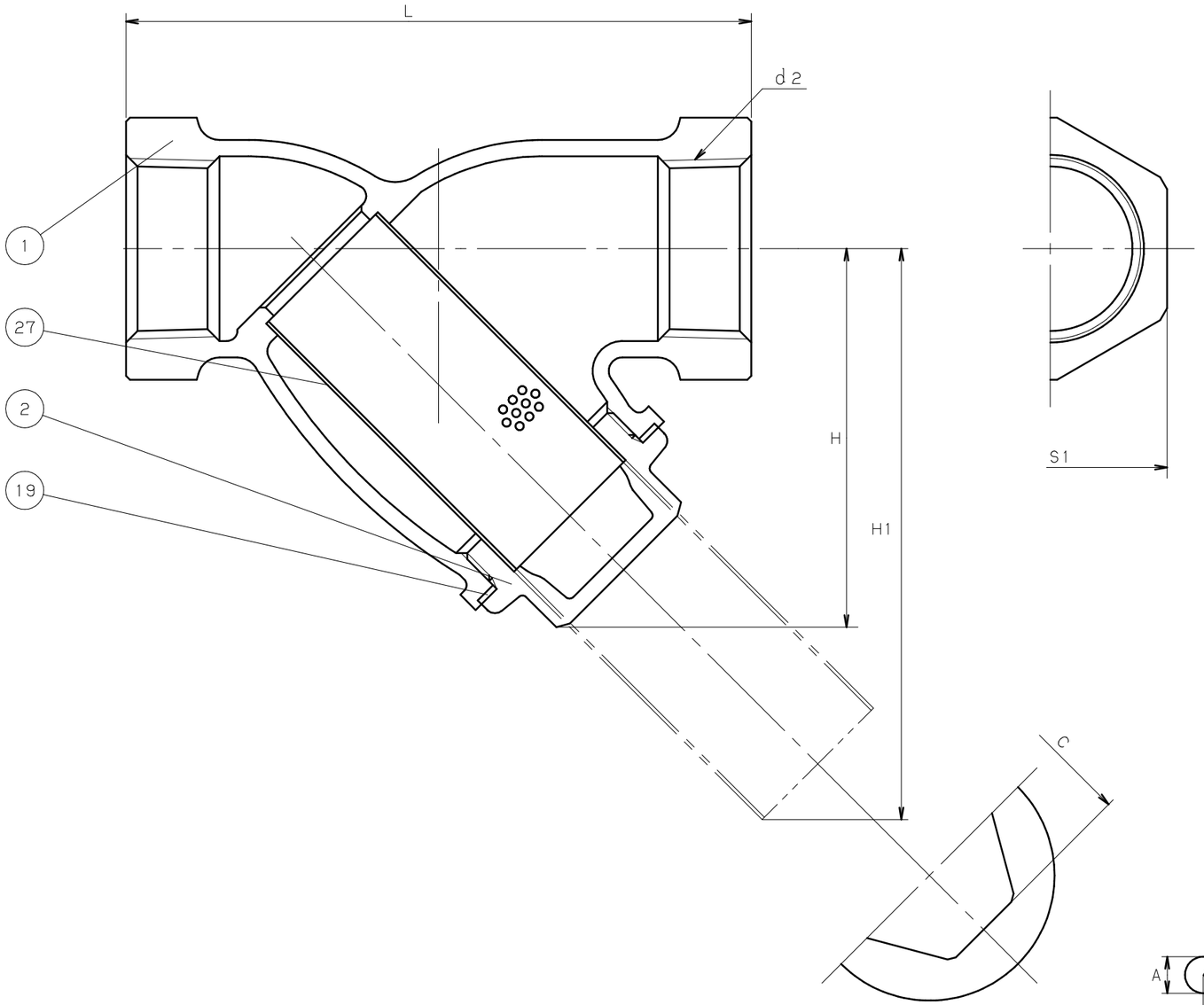

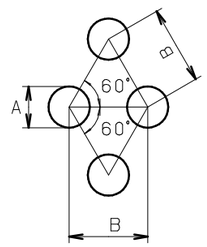

スクリーンの穴の大きさ

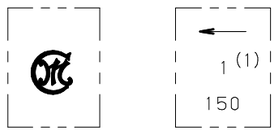

鋳出し表示

寸法表　　単位：mm

呼び径	d2	H	H1	L	S1	A	B	C	概算質量 (kg)	
1/2	Rc 1/2	49	68	80	28	2	3	21	0.31	
3/4	Rc 3/4	57	83	100	35	2	3	24	0.53	
1	Rc 1	70	105	115	43	3	4	29	0.78	
1.1/4	Rc 1.1/4	82	124	135	52	3	4	35	1.2	
1.1/2	Rc 1.1/2	98	149	160	59	3	4	45	1.9	
2	Rc 2	121	188	195	72	3	4	54	3.0	

注　(1)　呼び径を表わしています.
　　(2)　可燃性ガス・毒性ガスには使用しないでください.

部番	部品名	個数	材料	記事
1	本体	1	CAC	
2	ふた	1	C3771BE	
19	ガスケット	1	非石綿シートガスケット	
27	スクリーン	1	SUS304	

規格	面間	三吉標準
	管接続	JIS B0203
	肉厚	三吉標準
	圧力検査	三吉標準
製品コード		
製品記号		10BY

青銅　150型（10K）　ねじ込み形

Y形　ストレーナ

年月日	2017.11.6	図番	△		
承認	仲川	R12-A00003	△		
検図	中村		△		
設計	小嶋		△		
製図	重田	REV-00	記号	日付	承認

三吉バルブ株式会社

MIYOSHI