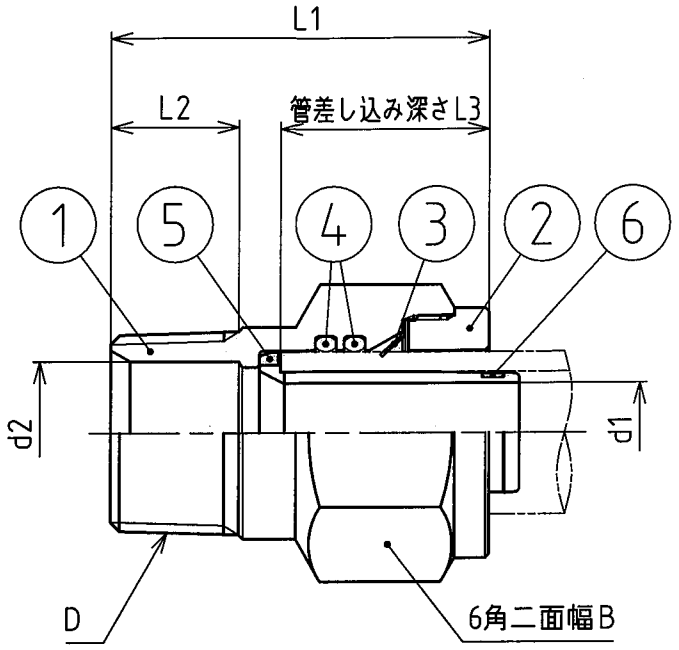

呼び径	L1	L2	L3	B	D	d1	d2
16A×1/2B	49	15	27	34	R1/2	φ13.2	φ13.5
16A×3/4B	50	17	27	34	R3/4	φ13.2	φ19
20A×3/4B	59	17	36	41	R3/4	φ17	φ19

呼び径	適用管種
16A 20A	架橋ポリエチレン管　JIS K 6769 PN15 M種 単層 XM

記事

キャップには、梱包出荷時に防塵キャップが取付けられています。

部番	部品名称	材質	数量	摘要
3	ストッパー	SUS301	1	
2	キャップ	C3604	1	
1	胴	CAC902C	1	又はCAC406C+NPb処理
-	防塵キャップ	PE	1	色調：白
6	割リング	POM	1	色調：オレンジ
5	インコア	PPS	1	色調：黒
4	Oリング	EPDM	2	

単位	mm	承認	検図	照合	製図	図面名称
尺度	Free	村田 '14.6.17 秀明	相良屋 '14.6.17 一雄	金井 '14.6.17 宏之	齋藤 竜彦 '14.6.10	QSジョイント3(PE-X) オスアダプター 16A・20A
投影法						

前澤給装工業株式会社　コード 717701　図番 4G-871133　-