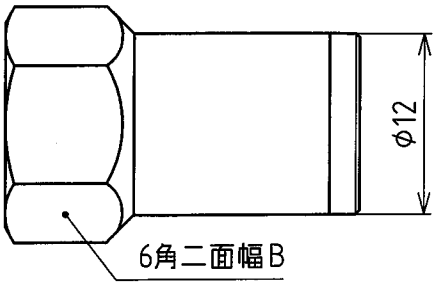

10A外観

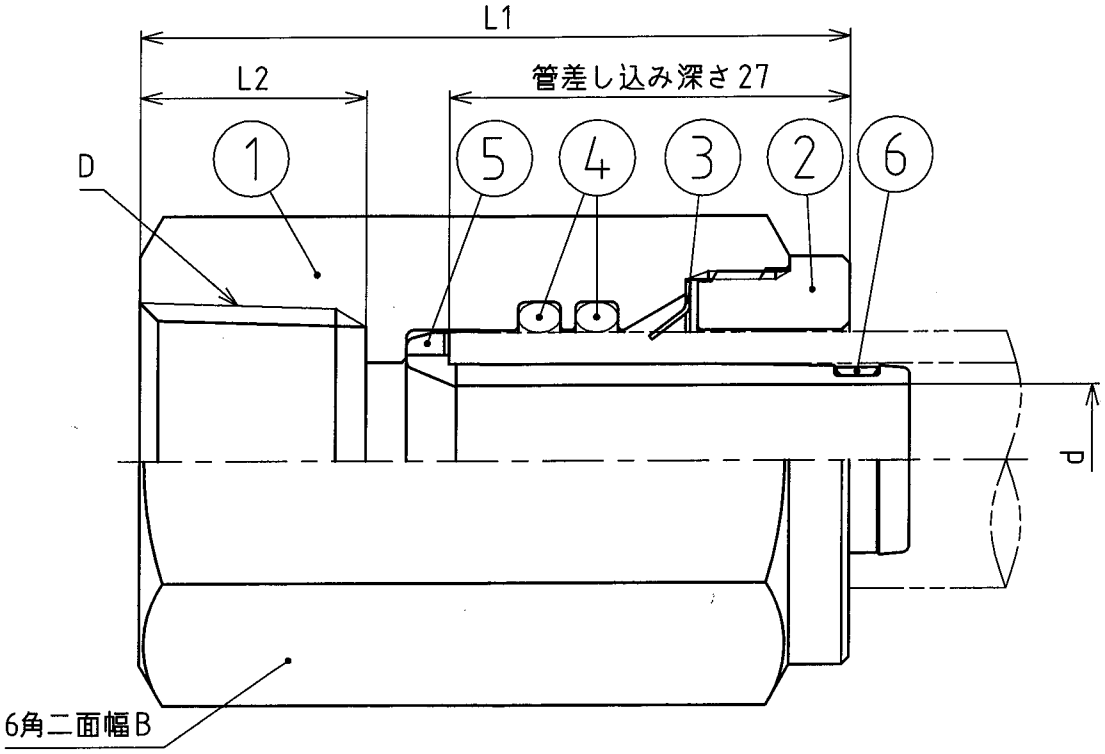

呼び径	L1	L2	B	D	d
10A×1/2B	47	15	27	Rc1/2	φ7.2
13A×1/2B	47	15	28	Rc1/2	φ10
13A×3/4B	49	17	32	Rc3/4	φ10

呼び径	適用管種	
10A 13A	架橋ポリエチレン管	JIS K 6769 PN15 M種 単層 XM
	水道用架橋ポリエチレン管	JIS K 6787 M種 単層 XM
	ポリブテン管	JIS K 6778 J種
	水道用ポリブテン管	JIS K 6792 J種

記事

キャップには、梱包出荷時に防塵キャップが取付けられています。

部番	部品名称	材質	数量	摘要	部番	部品名称	材質	数量	摘要
					-	防塵キャップ	PE	1	色調：白
3	ストッパー	SUS301	1		6	割リング	POM	1	色調：オレンジ
2	キャップ	C3604	1		5	インコア	PPS	1	色調：黒
1	胴	CAC406C	1	NPb処理	4	Oリング	EPDM	2	

単位	mm	承認	検図	照合	製図	図面名称	
尺度	Free	村田 '14.6.17 泰明	相良原 '14.6.17 一雄	金井 '14.6.17 宏之	齋藤 竜彦 '14.6.10		QSジョイント3 メスアダプター 10A・13A
投影法							

前澤給装工業株式会社	コード	717802	図番	4G-870213	-