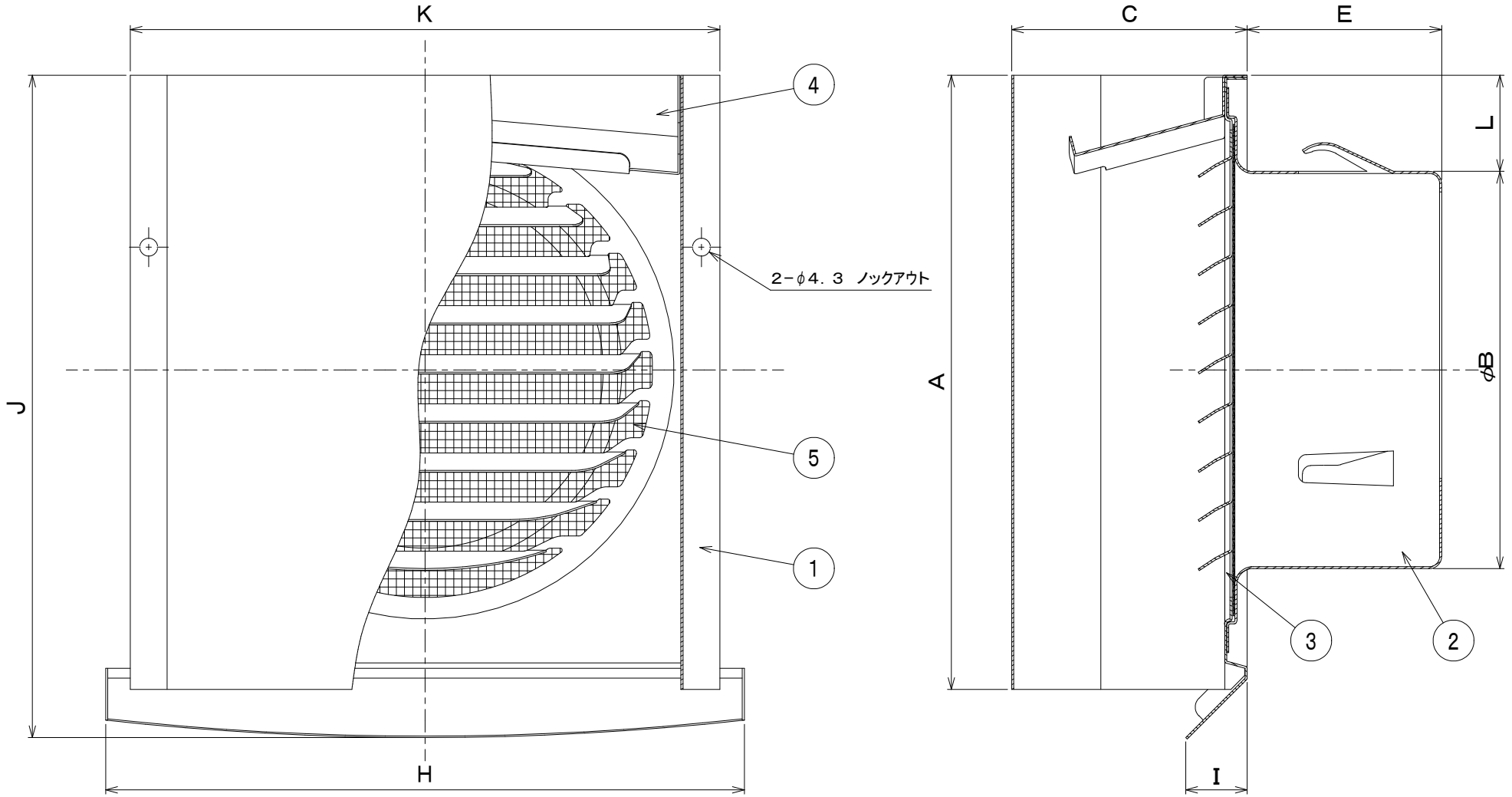

型番 ＼ 寸法	A	B	C	E	H	I	J	K	L
B-100JKF-M・JKF-M-A	150	97	58	48	156	15	162	144	24
B-150JKF-M・JKF-M-A	206	145	84	57	208	18	221	196	26

部番	部品名	材質	数量	備考
1	フード	SUS304 2B 0.5t	1	
2	本体	SUS304 2B 0.5t	1	
3	ルーバー	SUS304 2B 0.5t	1	
4	防雨板	SUS304 2B 0.5t	1	
5	防虫網	SUS304	1	網付のみ

	記事	年月日	担当	承認
5				
4				
3				
2				
1	塗装仕様変更	2019/05/09	F.T	T.K

作成日付 DATE	2014年 12月 3日
表面処理 FINISH	アクリル電着塗装（カラー：アクリル電着塗装＋ポリエステル粉体塗装）
材質 MATERIAL	別記
品名 TITLE	B-JKF-M・JKF-M-A
図番 DRAWING NO.	K-14L03090221-A
単位 UNITS	mm
尺度 SCALE	NTS
SIZE	A3

承認APPA	検図CHECK	製図DRAWN	設計DESIGN
I, H	I, H	T, K	T, K

バクマ工業株式会社