部番	部品名	材質	数量	備考
1	ルーバー	SUS304 2B 0.5t	1	
2	本体	SUS304 2B 0.5t	1	
3	ダンパーユニット	SUS304 2B 1.5t	1	

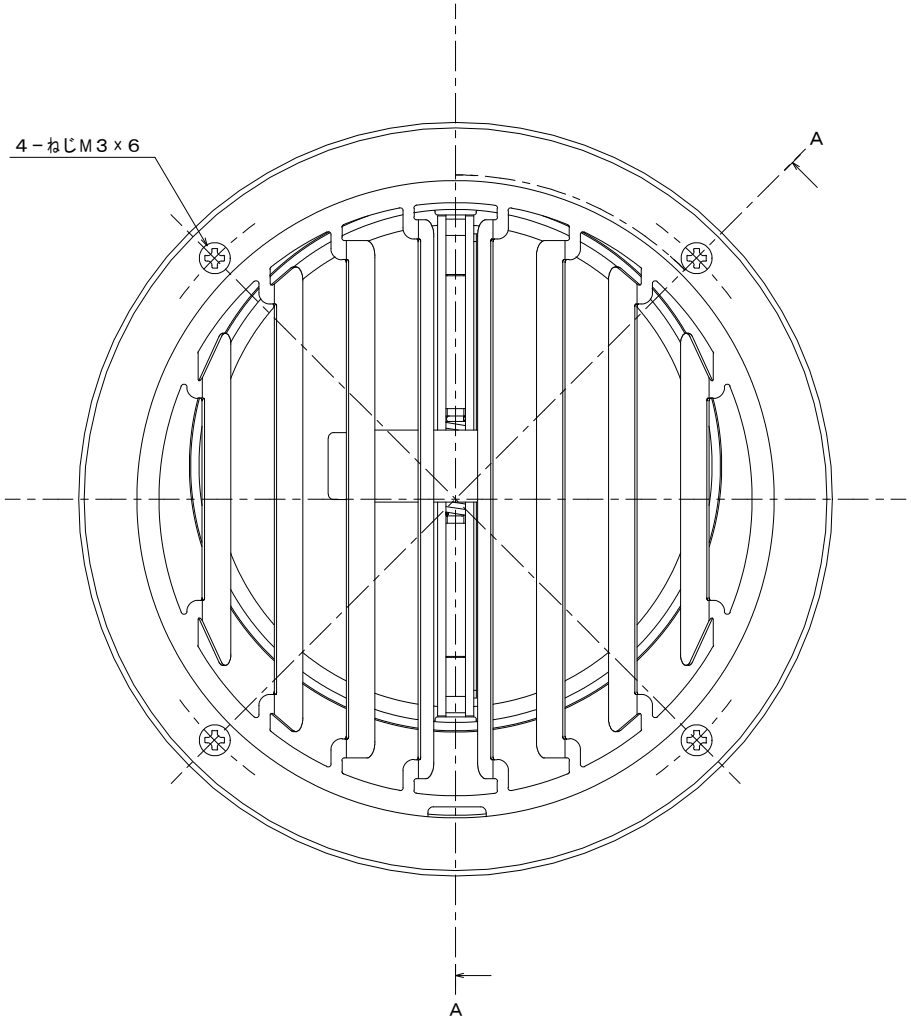

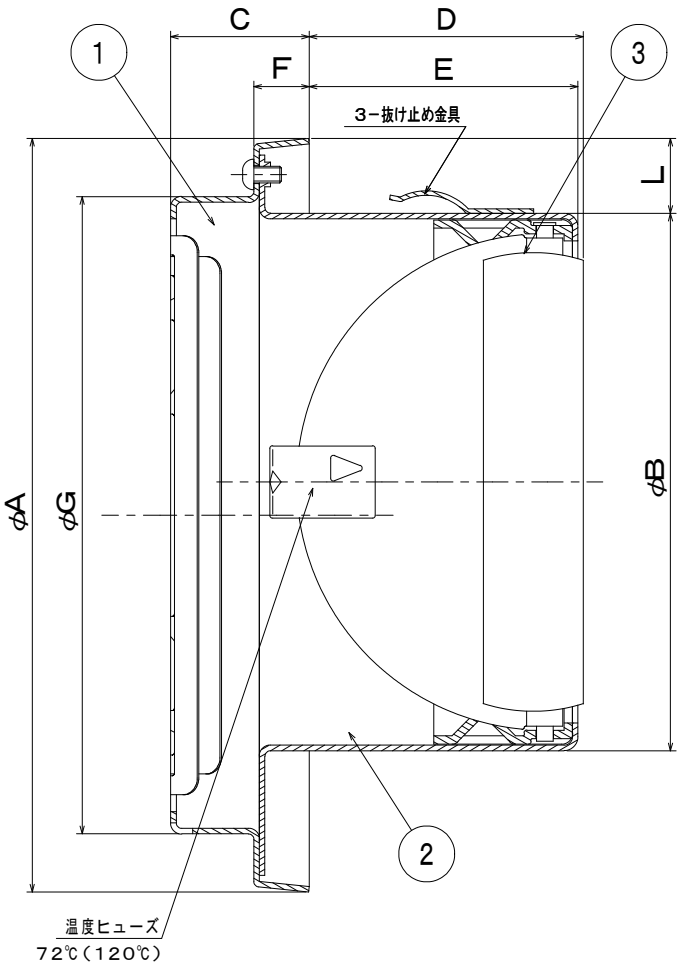

A−A

型番 ＼ 寸法	A	B	C	D	E	F	G	L
ND−100TGVH	136	97	25	49.5	48	10	115	13.5
ND−150TGVH	186	147	25	79.5	77.5	10	165	13.5

5				
4				
3				
2				
1	塗装仕様変更	2019/05/09	F.T	T.K
	記事	年月日	担当	承認

承認APPA	検図CHECK	製図DRAWN	設計DESIGN
I.H	I.H	T.K	T.K

単位 UNITS: mm
尺度 SCALE: NTS
SIZE: A4

作成日付 DATE	2005年 5月 9日
表面処理 FINISH	アクリル電着塗装+ポリエステル粉体塗装(標準色)
材質 MATERIAL	SUS304 2B
品名 TITLE	丸・平型換気口 ND−TGVH
図番 DRAWING NO.	K−S25C301726−A

バクマ工業株式会社