部番	部品名	材質	数量	備考
1	ルーバーAss'y	SUS304 2B 0.5t	1	
2	本体Ass'y	SUS304 2B 0.5t	1	
3	φ100ダンパーユニット	SUS304 2B 1.5t	1	
4	網	SUS304	1	網付のみ

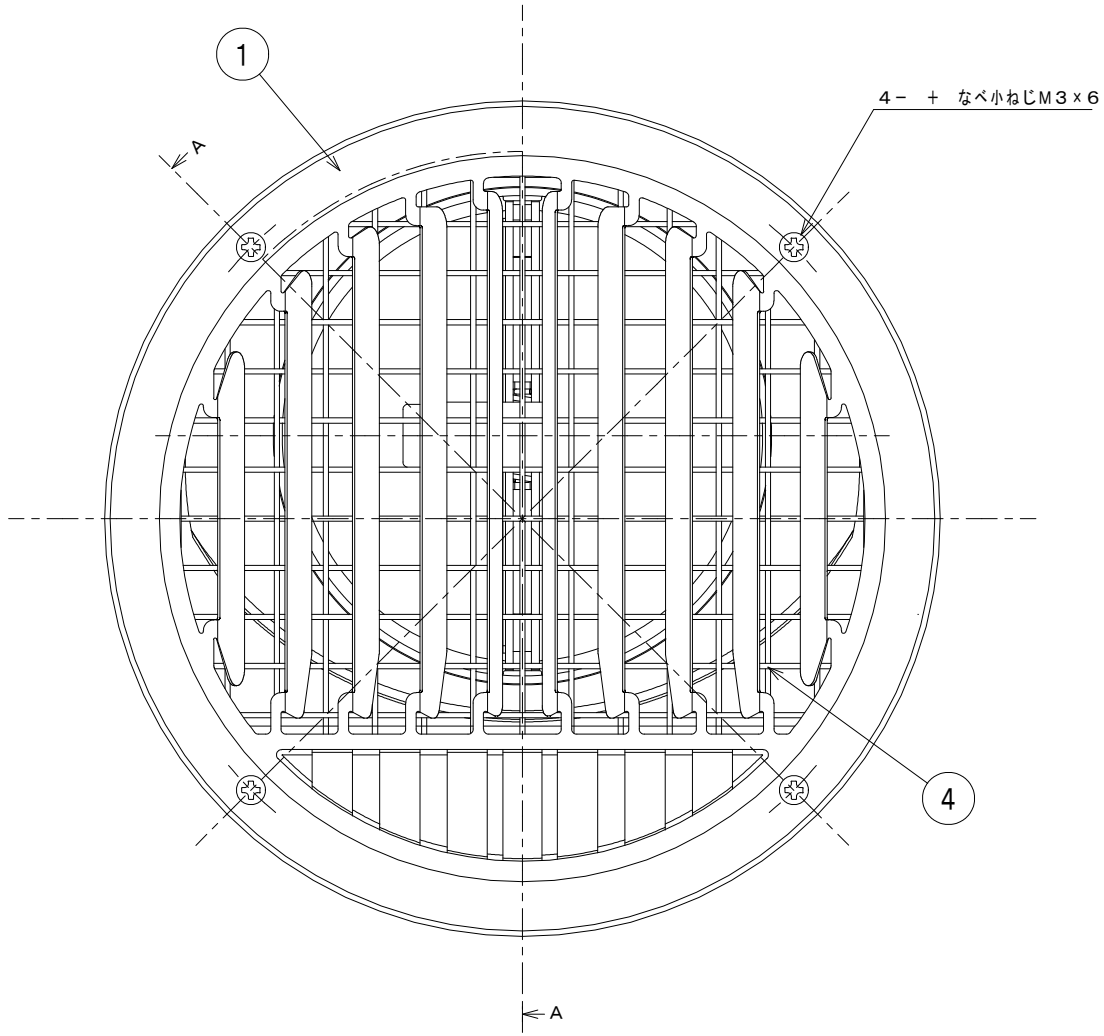

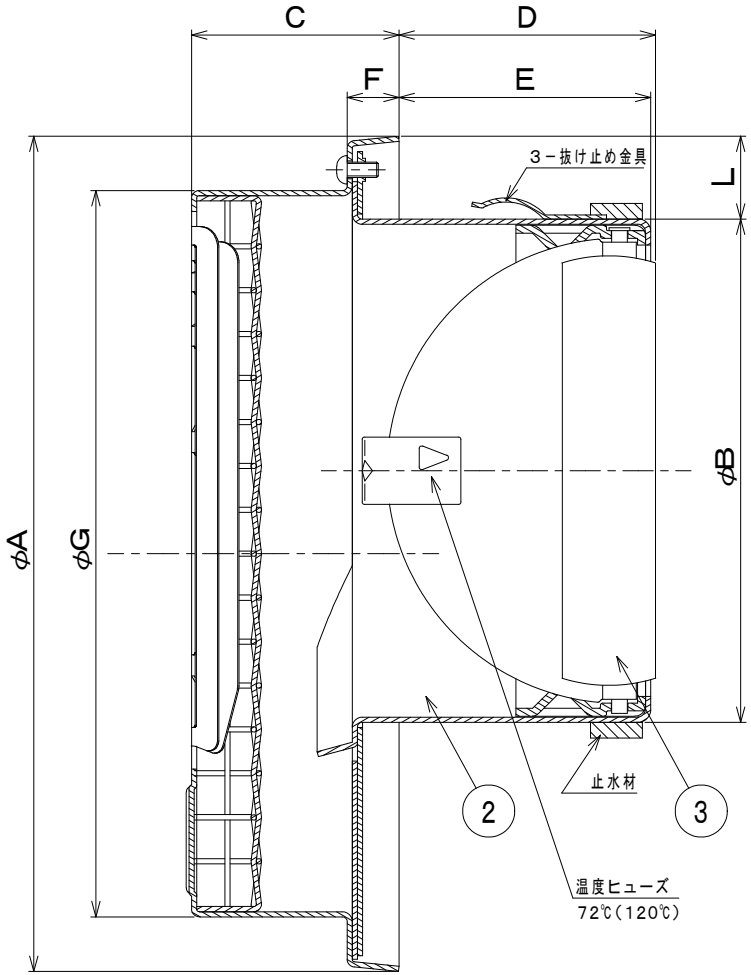

A-A

型番＼寸法	A	B	C	D	E	F	G	L
DCD-100TG , TG-A_	161	97	40	49.5	48	10	140	16
DCD-125TG , TG-A_	211	122	40	58	56.5	10	190	23.5
DCD-150TG , TG-A_	211	147	40	79.5	77.5	10	190	13.5

※型番末尾に追加すること

メッシュサイズ	追加型番
3メッシュ	A3
5メッシュ	A5
10メッシュ	A10

5				
4				
3				
2				
1	塗装仕様変更	2019/05/09	F.T	T.K
	記事	年月日	担当	承認

承認APPA	検図CHECK	製図DRAWN	設計DESIGN
I.H	I.H	T.K	T.K

単位 UNITS: mm
尺度 SCALE: NTS
SIZE: A4

作成日付 DATE: 2009年 1月 14日
表面処理 FINISH: アクリル電着塗装+ポリエステル粉体塗装(標準色)
材質 MATERIAL: SUS304 2B 0.5t
品名 TITLE: DCD-TG , TG-A_
図番 DRAWING NO.: K-27G251525-A

バクマ工業株式会社