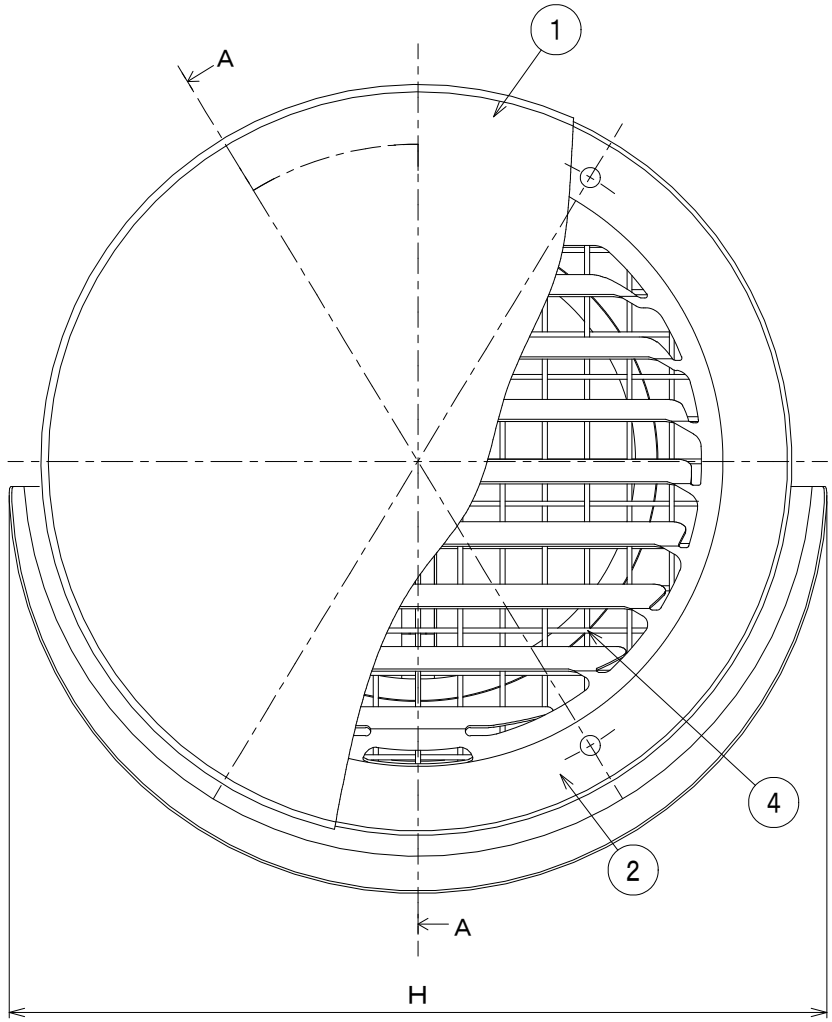

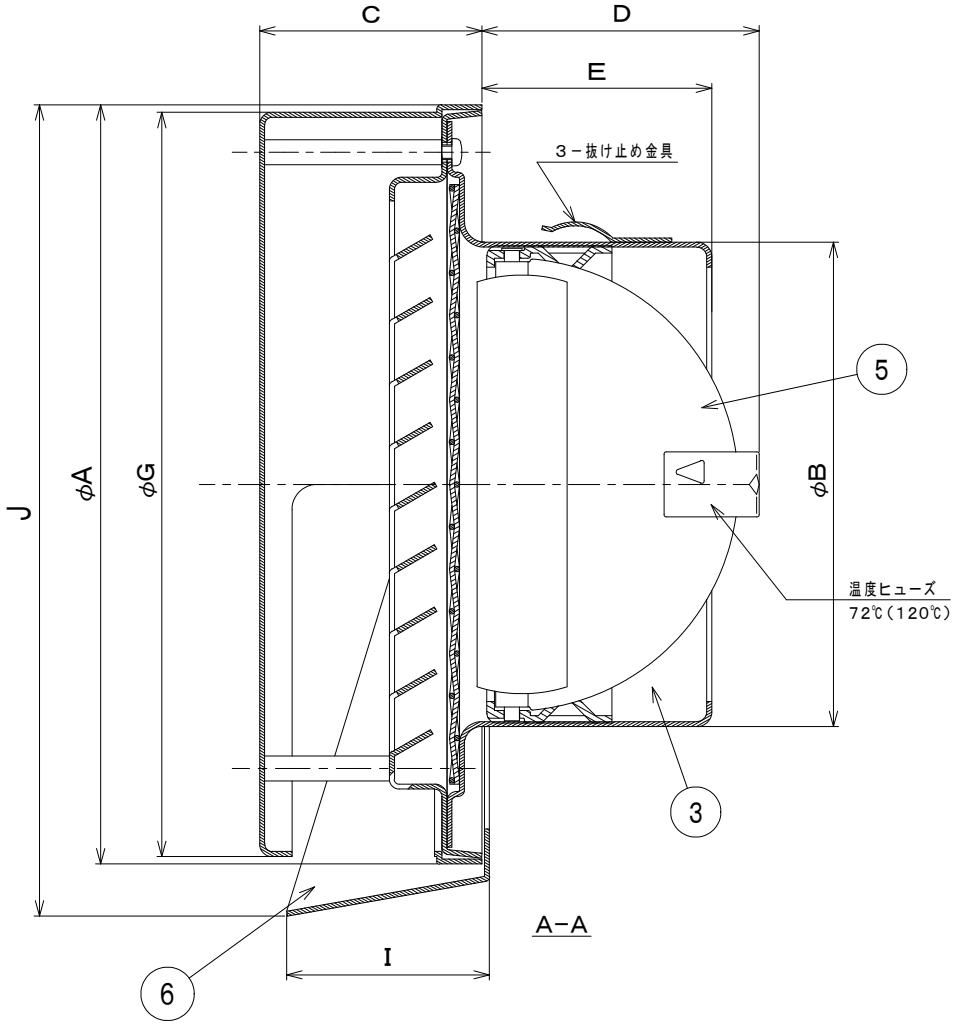

型番 ＼ 寸法	A	B	C	D	E	G	H	I	J
KBD-100FV , 100FV-A_	151	97	44	55	46	148	164	40	162
KBD-125FV , 125FV-A_	215	122	63	70	61	210	231	40	227
KBD-150FV , 150FV-A_	215	145	63	81	55	210	231	40	227
KBD-200FV , 200FV-A_	268	195	74	103	70	263	288	40	283

※型番末尾に追加すること

メッシュサイズ	追加型番
3メッシュ	A3
5メッシュ	A5
10メッシュ	A10

部番	部品名	材質	数量	備考
1	フード	SUS304 2B 0.5t	1	200タイプは0.7t
2	ルーバー	SUS304 2B 0.5t	1	
3	本体	SUS304 2B 0.5t	1	200タイプは0.7t
4	防虫網	SUS304	1	網付のみ
5	ダンパーユニット	SUS304 2B 1.5t	1	
6	水切り	SUS304 2B 0.5t	1	200タイプは0.7t

5				
4				
3				
2				
1	塗装仕様変更	2019/05/09	F.T	T.K
	記事	年月日	担当	承認

作成日付 DATE 2006年 9月27日
表面処理 FINISH アクリル電着塗装+ポリエステル粉体塗装(標準色)
材質 MATERIAL 別記
単位 UNITS mm
品名 TITLE 丸型フラットフード・水切り・FD付換気口 KBD-FV・FV-A_
尺度 SCALE NTS
図番 DRAWING NO. K－26I271521－A

承認APPA	検図CHECK	製図DRAWN	設計DESIGN	SIZE
I, H	I, H	T, K	T, K	A4

バクマ工業株式会社