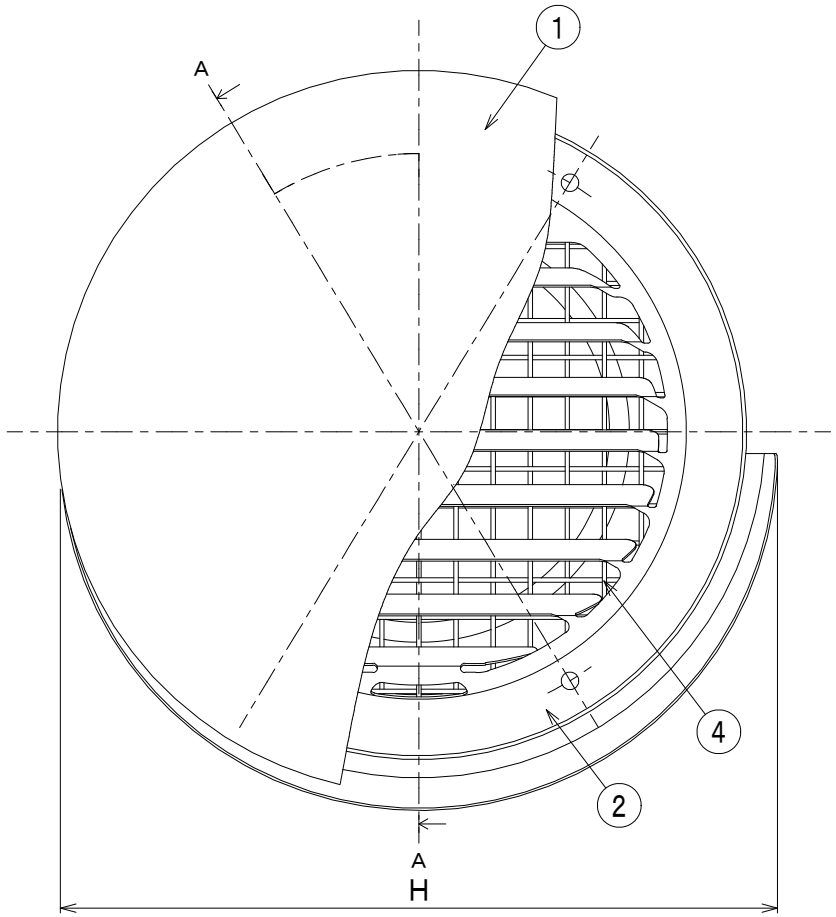

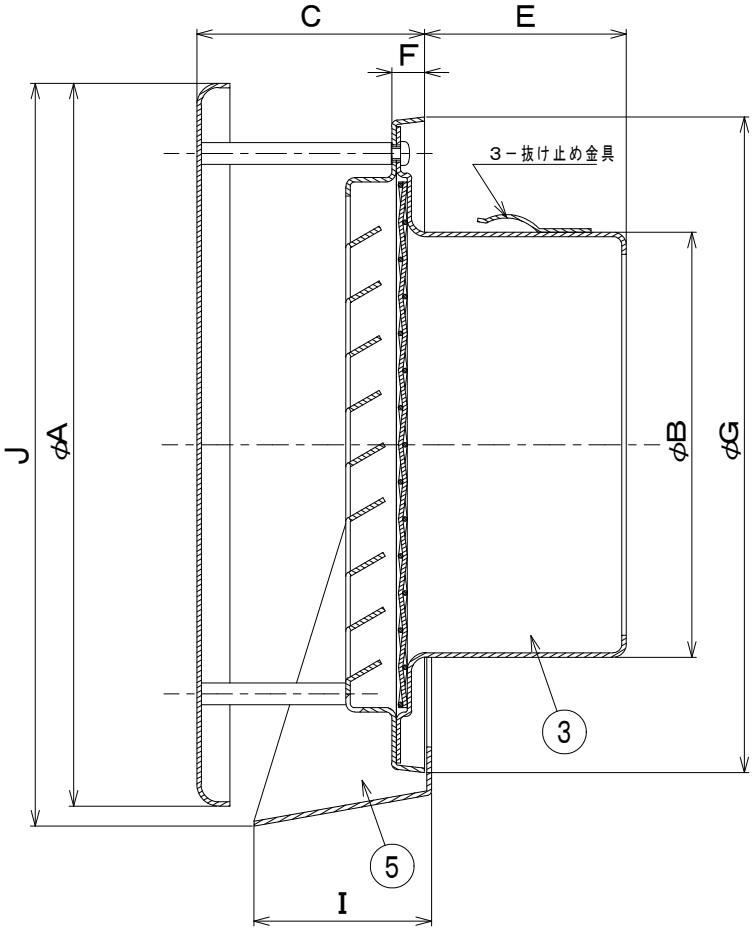

A－A

型番 ＼ 寸法	A	B	C	D	E	F	G	H	I	J
KW-100K , KW-100K-A_	165	97	52	－	46	8	149	164	40	169
KW-125K , KW-125K-A_	237	122	63	－	61	8	213	231	40	238
KW-150K , KW-150K-A_	237	145	63	－	55	8	213	231	40	238
KW-175K , KW-175K-A_	295	172	74	－	71	7	266	295	40	299
KW-200K , KW-200K-A_	295	195	74	－	71	7	266	295	40	299
KW-225K , KW-225K-A_	346	222	84	－	76	8	313	346	45	348
KW-250K , KW-250K-A_	346	247	84	－	81	8	313	346	45	348

※型番末尾に追加すること

メッシュサイズ	追加型番
3メッシュ	A3
5メッシュ	A5
10メッシュ	A10

部番	部品名	材質	数量	備考
1	防風板	SUS304 2B 0.5t	1	175~250φ0.7t
2	ルーバー	SUS304 2B 0.5t	1	
3	本体	SUS304 2B 0.5t	1	175~250φ0.7t
4	網	SUS304	1	網付のみ
5	水切り	SUS304 2B 0.5t	1	175~250φ0.7t

5				
4				
3				
2	塗装仕様変更	2019/05/09	F, T	T, K
1	250サイズE寸法変更	2015. 12. 22	T. K	I. H
	記事	年 月 日	担当	承認

作成日付 DATE	2008年 11月 15日
表面処理 FINISH	アクリル電着塗装+ポリエステル粉体塗装(標準色)
材質 MATERIAL	SUS304 2B
品名 TITLE	KW-K ・ KW-K-A_
図番 DRAWING NO.	K-27I251335-A
単位 UNITS	mm
尺度 SCALE	NTS
SIZE	A4

承認APPA	検図CHECK	製図DRAWN	設計DESIGN
I, H	I, H	T, K	T, K

バクマ工業株式会社