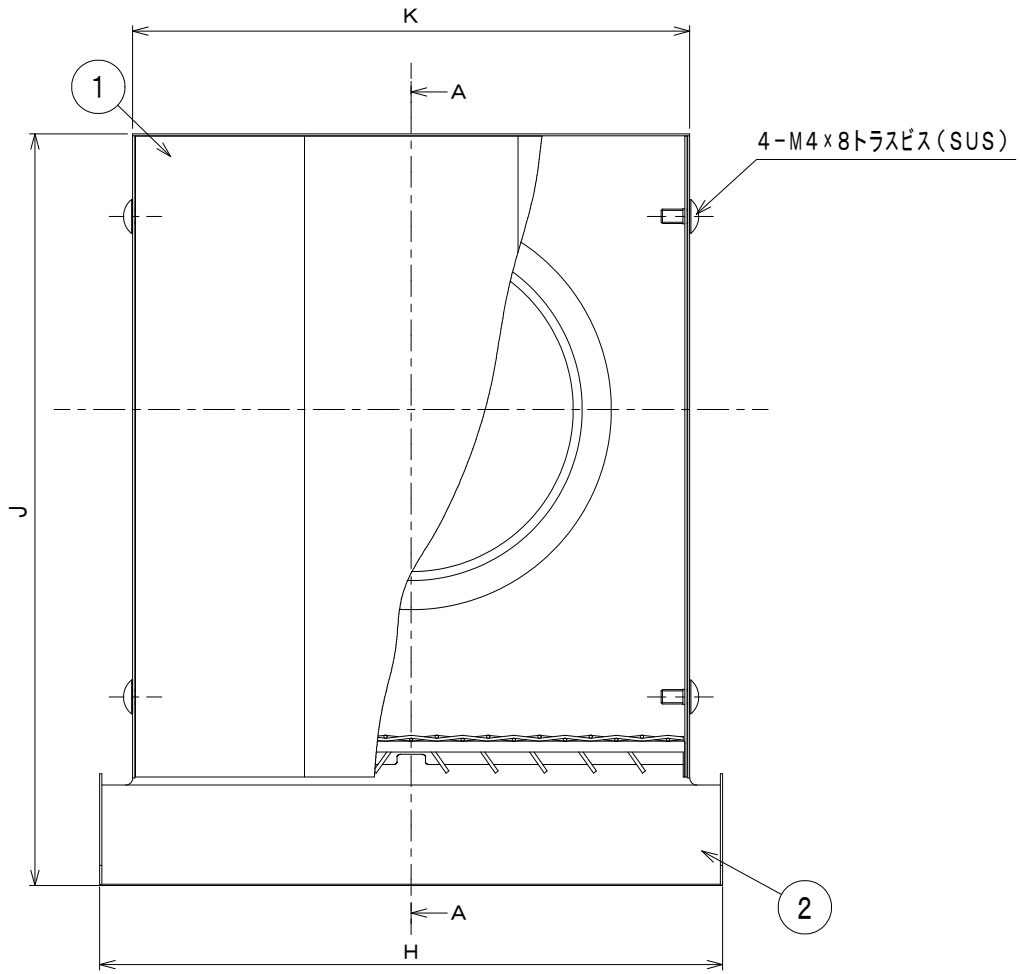

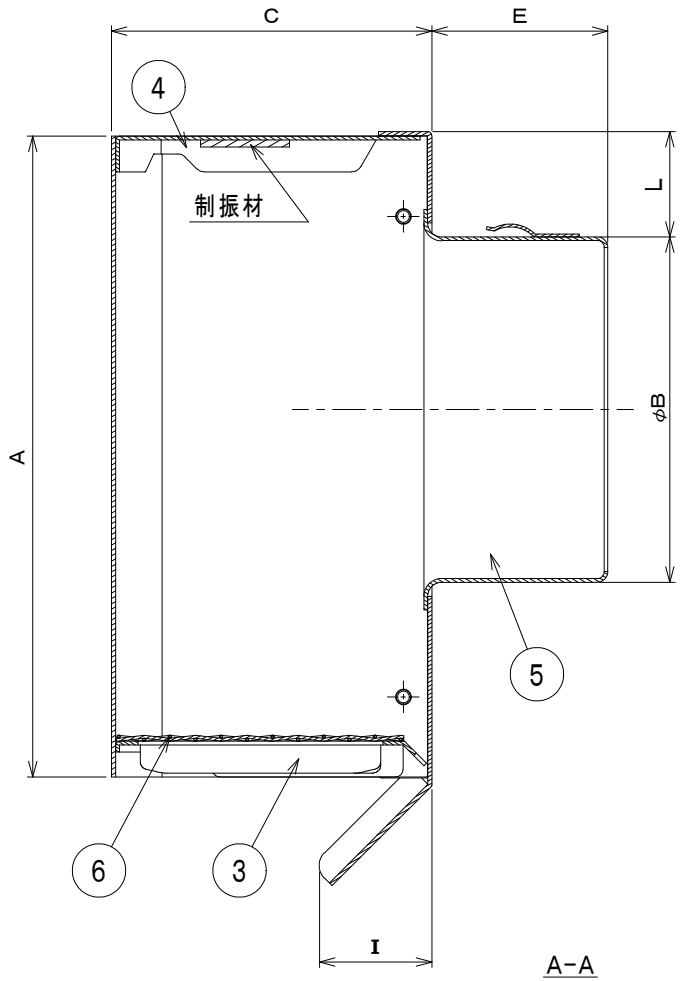

型番 ＼ 寸法	A	B	C	E	H	I	J	K	L
N-100KD2・KD2-A_	180	97	90	49	175	32	211	157	29
N-125KD2・KD2-A_	245	122	110	65	240	32	276	222	49
N-150KD2・KD2-A_	245	145	110	58	240	32	276	222	37
N-175KD2・KD2-A_	290	172	130	73	290	32	322	271	49
N-200KD2・KD2-A_	290	195	130	73	290	32	322	271	38
N-225KD2・KD2-A_	355	222	150	79	339	32	386	320	49
N-250KD2・KD2-A_	355	247	150	84	339	32	386	320	37

※型番末尾に追加すること

メッシュサイズ	追加型番
3メッシュ	A3
5メッシュ	A5
10メッシュ	A10

部番	部品名	材質	数量	備考
1	フード	SUS304 2B 0.6t	1	
2	壁面板	SUS304 2B 0.6t	1	
3	ルーバー	SUS304 2B 0.5t	1	175~250は0.6t
4	フード天板	SUS304 2B 0.5t	1	
5	本体	SUS304 2B 0.5t	1	175~250は0.6t
6	防虫網	SUS304	1	網付のみ

	記事	年月日	担当	承認
5				
4				
3				
2	塗装仕様変更	2019/05/08	F, T	T, K
1	250サイズE寸法変更	2015.12.22	T, K	I, H

作成日付 DATE	2008年 8月 5日
表面処理 FINISH	アクリル電着塗装+ポリエステル粉体塗装(標準色)
材質 MATERIAL	別記
品名 TITLE	角・深型換気口 N-KD2・KD2-A_
単位 UNITS	mm
尺度 SCALE	NTS
図番 DRAWING NO.	K-28H051721-A
SIZE	A4

承認APPA	検図CHECK	製図DRAWN	設計DESIGN
I, H	I, H	T, K	T, K

バクマ工業株式会社