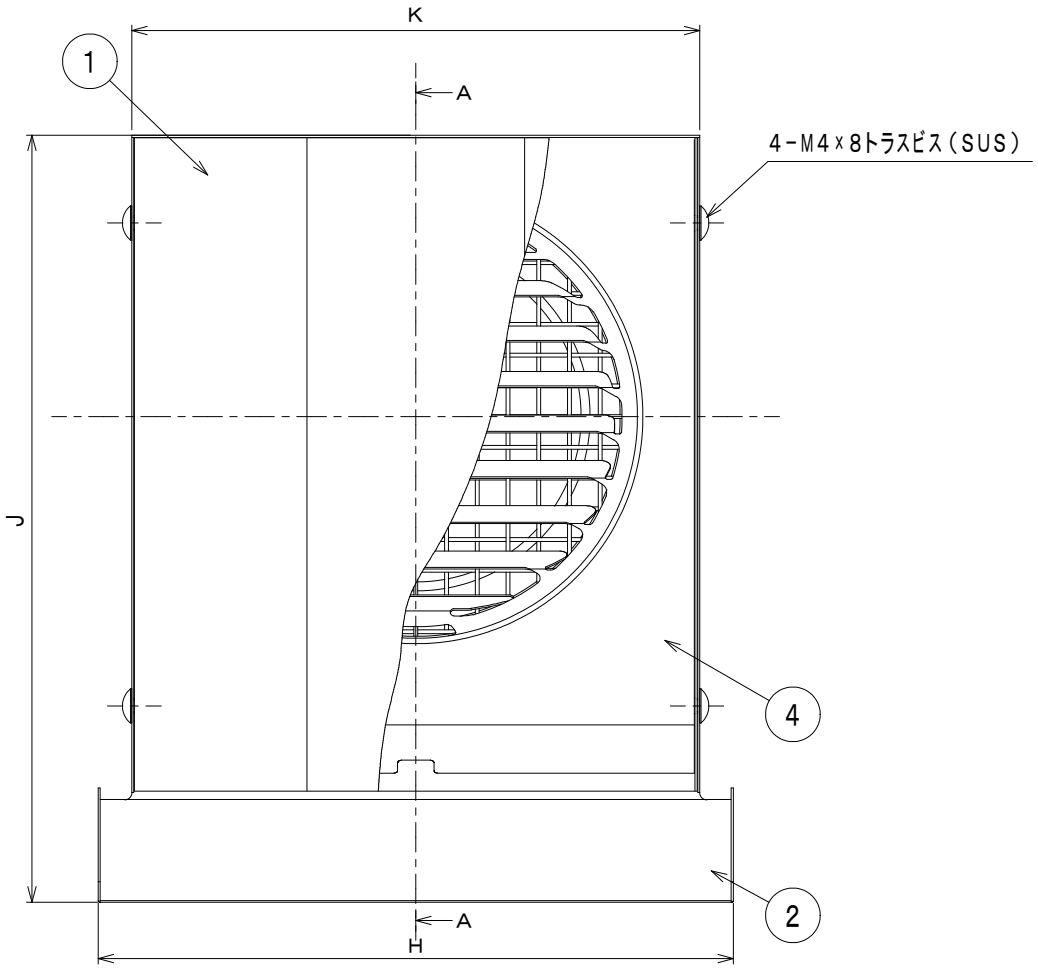

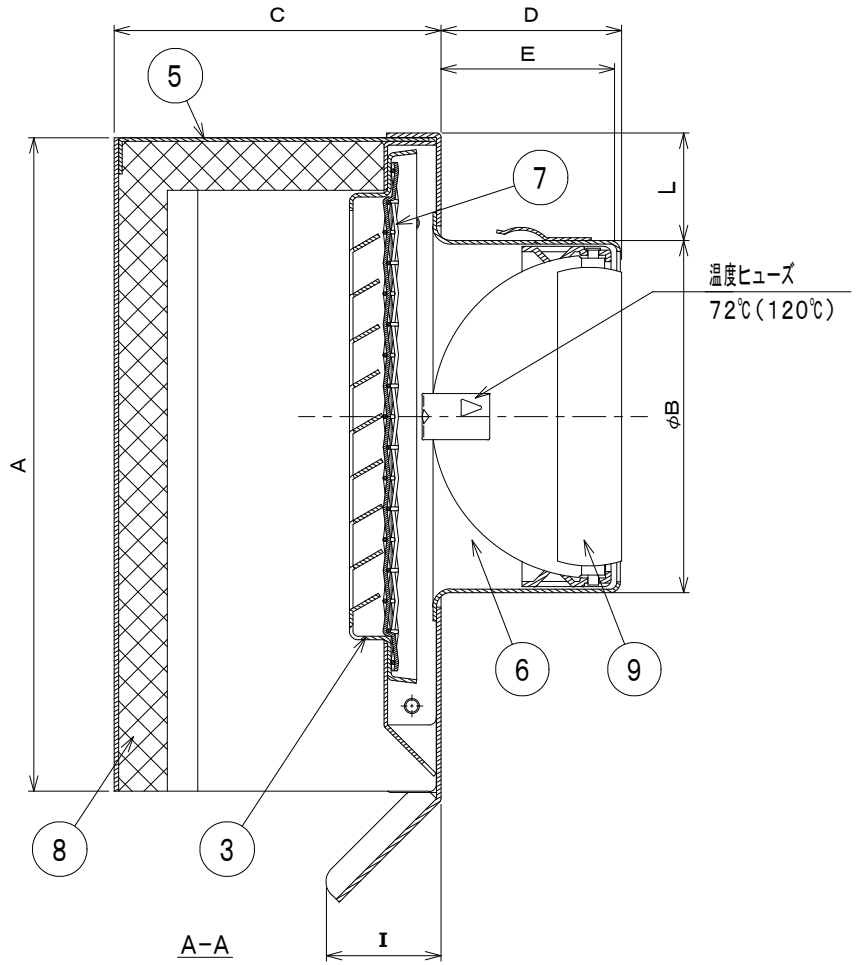

部番	部品名	材質	数量	備考
1	フード	SUS304 2B 0.6t	1	
2	壁面板	SUS304 2B 0.6t	1	
3	ルーバー	SUS304 2B 0.5t	1	
4	ルーバー取付板	SUS304 2B 0.5t	1	200は0.6t
5	フード天板	SUS304 2B 0.5t	1	
6	本体	SUS304 2B 0.5t	1	200は0.6t
7	防虫網	SUS304	1	網付のみ
8	防音材	高性能吸音フォーム	1	
9	ダンパーユニット	SUS304 2B 1.5t	1	

型番 \ 寸法	A	B	C	D	E	H	I	J	K	L
PSD-100KD・KD-A_	180	97	90	51	49	175	32	211	157	29
PSD-125KD・KD-A_	245	122	110	67	65	240	32	276	222	49
PSD-150KD・KD-A_	245	145	110	88	58	240	32	276	222	36
PSD-200KD・KD-A_	355	247	150	133	132	339	32	386	320	38

※型番末尾に追加すること

メッシュサイズ	追加型番
3メッシュ	A3
5メッシュ	A5
10メッシュ	A10

	記事	年月日	担当	承認
5				
4				
3				
2				
1	塗装仕様変更	2019/05/08	F.T	T.K

承認APPA	検図CHECK	製図DRAWN	設計DESIGN
I, H	I, H	T, K	T, K

単位 UNITS: mm
尺度 SCALE: NTS
SIZE: A4

作成日付 DATE: 2008年 5月14日
表面処理 FINISH: アクリル電着塗装+ポリエステル粉体塗装(標準色)
材質 MATERIAL: 別記
品名 TITLE: 角・深型防音換気口 PSD-KD・KD-A_
図番 DRAWING NO.: K-28E141425-A

バクマ工業株式会社