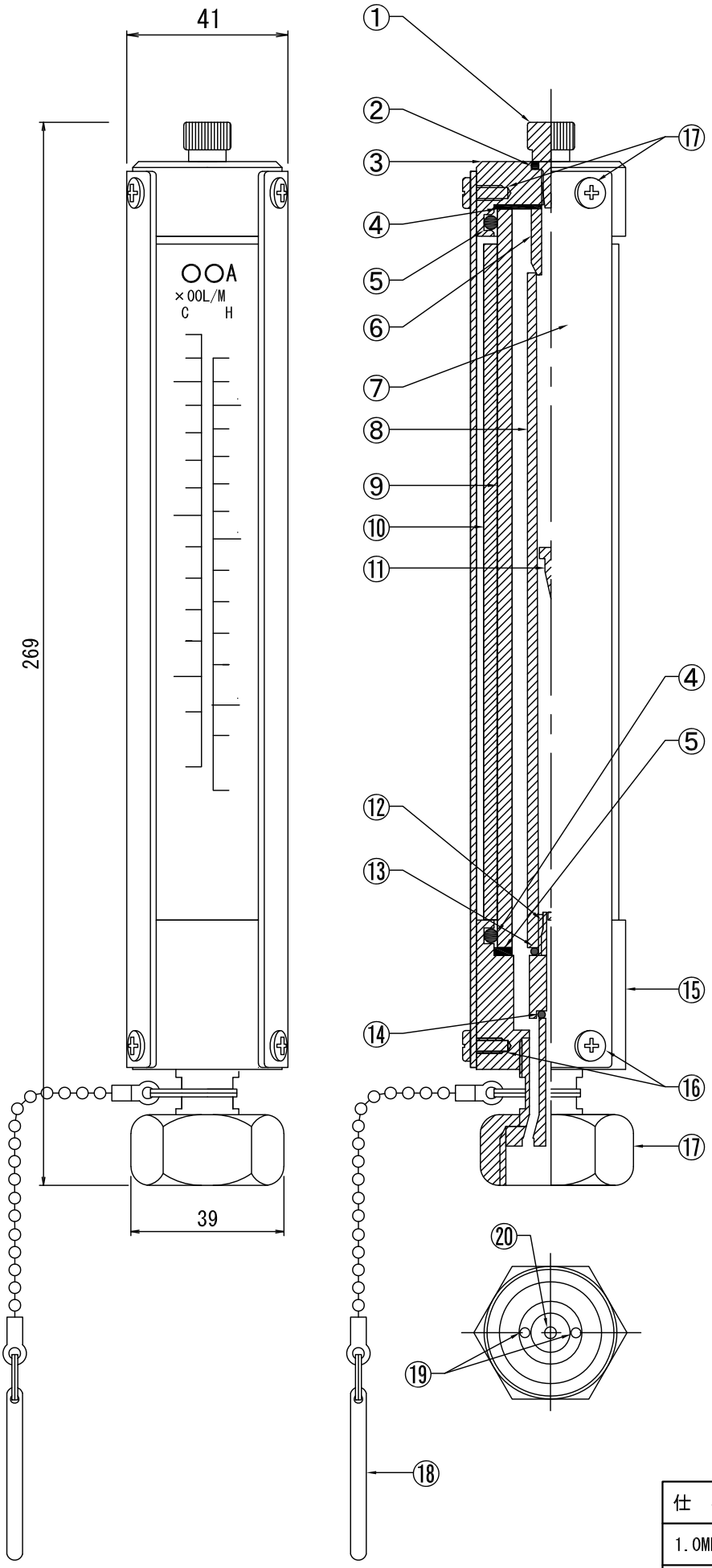

＊メーター保管ケース付

部品表			
番号	名称	材質	数量
①	エアー抜き	CAC406C	1
②	Oリング	FKM	1
③	トップブロック	CAC406C	1
④	パッキン	CR	2
⑤	Oリング	FKM	2
⑥	テーパー管固定留め	POM	1
⑦	ケーシング	ALP/アルマイト	1
⑧	テーパー管	パイレックス	1
⑨	硝子管	パイレックス	1
⑩	目盛管	PMMA	1
⑪	フロート	AL/アルマイト	1
⑫	テーパー管固定ゴム	シリコンゴム	1
⑬	Oリング	FKM	1
⑭	Oリング	FKM	1
⑮	ボトムブロック	CAC406C	1
⑯	ケーシング固定ネジ	SUS304	6
⑰	メーターユニオン	CAC406C	1
⑱	コックハンドル	C3604	1
⑲	静圧孔	—	2
⑳	総圧孔	—	1

型式及び流量表		
型式	適用配管	目盛範囲ℓ/min)
M2TC-20	20A	8～40
	25A	15～75
	32A	25～140
	40A	35～180

ステーションメーター取付概略図

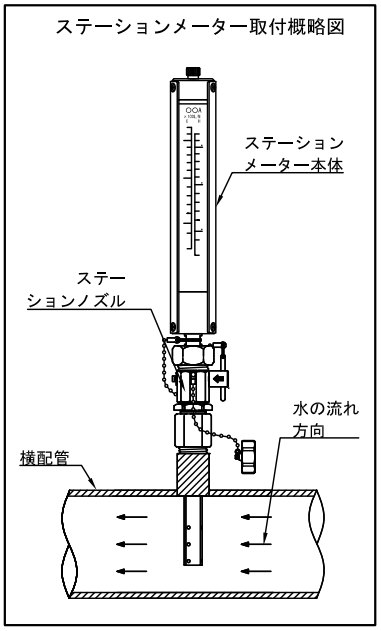

仕様	製図日付	主材質	名称	瞬間流量計 ステーションメーター (着脱型瞬間流量計) (たて型)
1.0MPa	2022.7.1	CAC406C		
エウゼフロー株式会社			図番	MTBC10-20

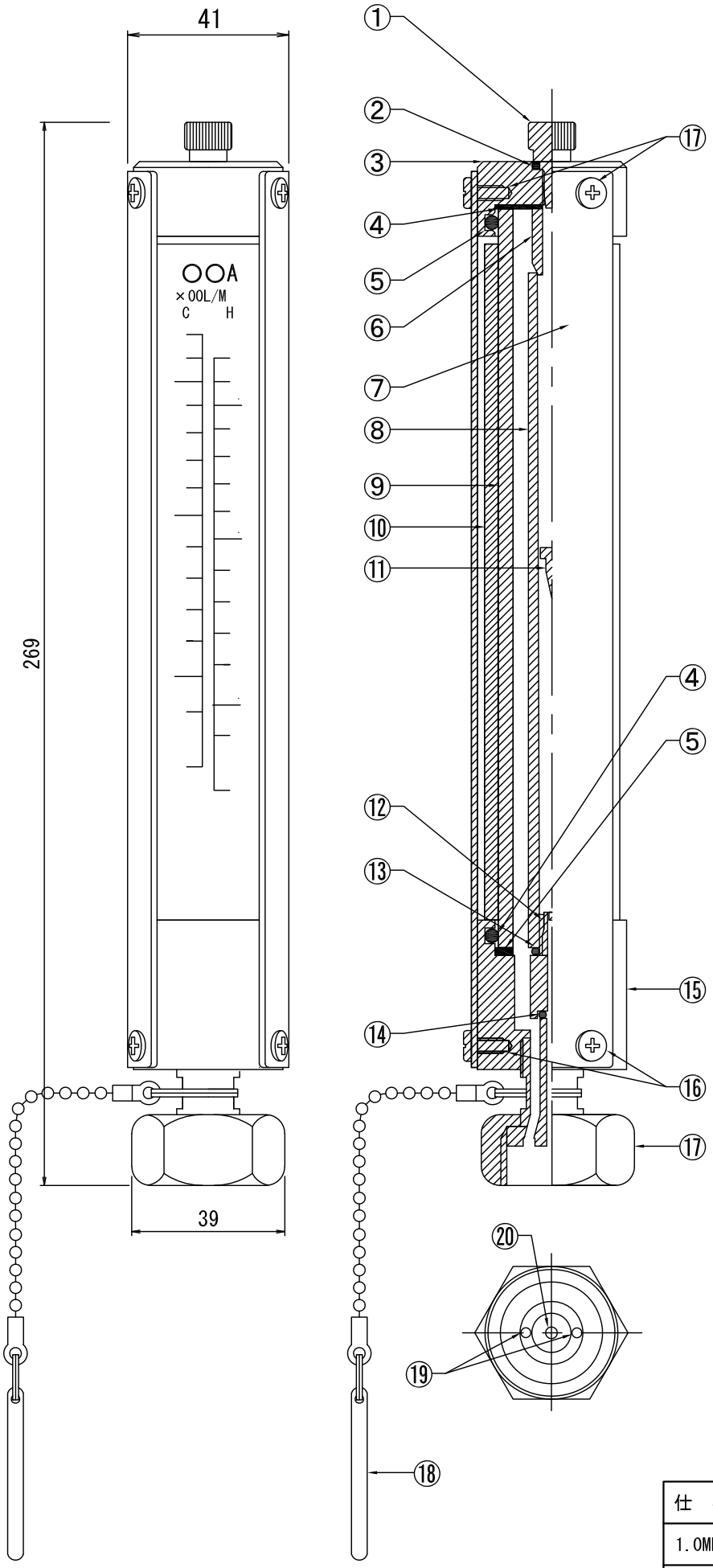

＊メーター保管ケース付

部品表			
番号	名称	材質	数量
①	エアー抜き	CAC406C	1
②	Oリング	FKM	1
③	トップブロック	CAC406C	1
④	パッキン	CR	2
⑤	Oリング	FKM	2
⑥	テーパー管固定留め	POM	1
⑦	ケーシング	ALP/アルマイト	1
⑧	テーパー管	パイレックス	1
⑨	硝子管	パイレックス	1
⑩	目盛管	PMMA	1
⑪	フロート	Ti	1
⑫	テーパー管固定ゴム	シリコンゴム	1
⑬	Oリング	FKM	1
⑭	Oリング	FKM	1
⑮	ボトムブロック	CAC406C	1
⑯	ケーシング固定ネジ	SUS304	6
⑰	メーターユニオン	CAC406C	1
⑱	コックハンドル	C3604	1
⑲	静圧孔	—	2
⑳	総圧孔	—	1

型式及び流量表		
型式	適用配管	目盛範囲ℓ/min)
M2TC-50	50A	60～340
	65A	100～540
	80A	120～780
	100A	250～1300

ステーションメーター取付概略図

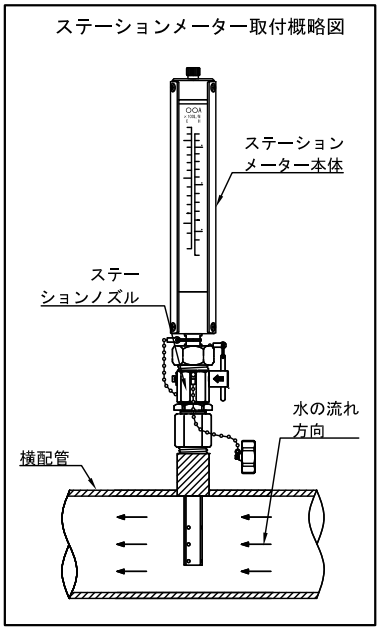

仕様	製図日付	主材質	名称	瞬間流量計 ステーションメーター （着脱型瞬間流量計） （たて型）
1.0MPa	2022.7.1	CAC406C		
エウゼフロー株式会社			図番	MTBC10-50

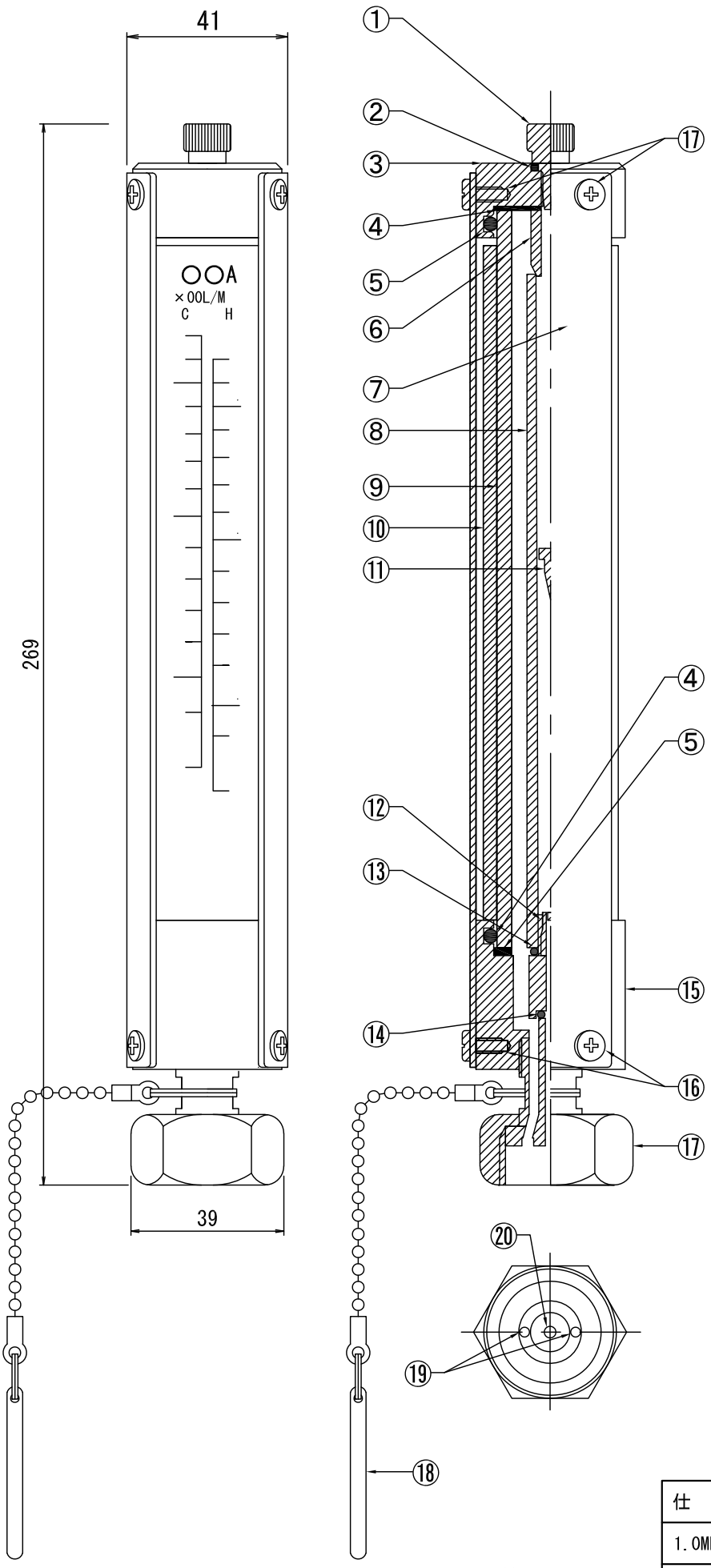

＊メーター保管ケース付

部品表			
番号	名称	材質	数量
①	エアー抜き	CAC406C	1
②	Oリング	FKM	1
③	トップブロック	CAC406C	1
④	パッキン	CR	2
⑤	Oリング	FKM	2
⑥	テーパー管固定留め	POM	1
⑦	ケーシング	ALP/アルマイト	1
⑧	テーパー管	パイレックス	1
⑨	硝子管	パイレックス	1
⑩	目盛管	PMMA	1
⑪	フロート	Ti	1
⑫	テーパー管固定ゴム	シリコンゴム	1
⑬	Oリング	FKM	1
⑭	Oリング	FKM	1
⑮	ボトムブロック	CAC406C	1
⑯	ケーシング固定ネジ	SUS304	6
⑰	メーターユニオン	CAC406C	1
⑱	コックハンドル	C3604	1
⑲	静圧孔	—	2
⑳	総圧孔	—	1

型式及び流量表		
型式	適用配管	目盛範囲ℓ/min)
M2TC-125	125A	400～2000
	150A	400～2800
	200A	800～5400
	250A	1500～7500

ステーションメーター取付概略図

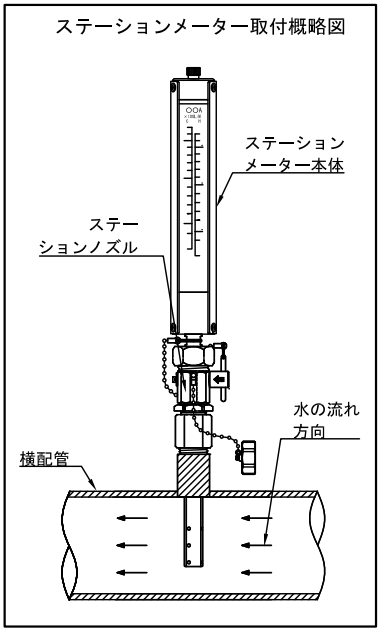

仕様	製図日付	主材質	名称	瞬間流量計 ステーションメーター （着脱型瞬間流量計） （たて型）
1.0MPa	2022.7.1	CAC406C		
エウゼフロー株式会社			図番	MTBC10-125